Mini-Pelles excavatrices CAMS 234s (Italy) ex : Libra

Les MINI-pelles excavatrices série S, équipées d'une ligne hydraulique pour brise roche, sont des machines de petite taille, très fiables et ayant une grande force de creusement.

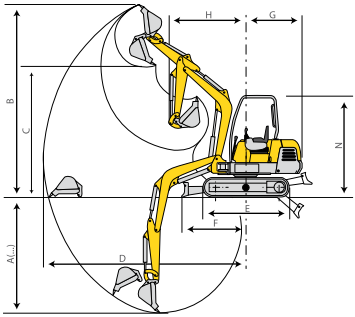

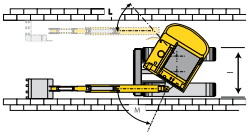

CARACTÉRISTIQUES TECHNIQUES:

Modèle	234s
Poids canopy (kg) Poids avec cabine (kg)	3.200 3.300
Force d'arrachement au godet Kg	2.540
Pente maxi franchissable	80%
Pression au sol kg./cm²	0,31
Vitesse de déplacement	2,5-4,5
Vitesse de rotation tr/min.	9
Motorisation Kubota cc.	1647
Puissance de règlace KW tr/min	24,2 2450
Pompes bar lt/min.	230 2x40v+26
Réservoir huile/gasoil	60/30

DIMENSIONS :

Modèle	A	B	C	D	E	F	G	H	I	L	M	N
234	3100	4660	3300	4960	2010	1460	1300	1800	1470	55°	80°	2345